EPSON
EXCEED YOUR VISION

# TM-T20II

## Felhasználói útmutató

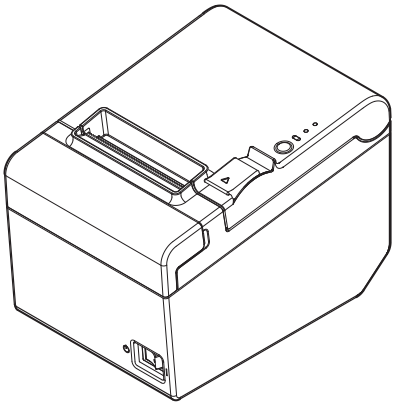

M00069102HU

Minden jog fenntartva. Jelen kiadvány semmilyen része nem reprodukálható, nem tárolható visszakeresési rendszerben, illetve nem továbbítható semmilyen formában vagy eszközzel, elektronikusan, mechanikusan, fénymásolással vagy másképpen a Seiko Epson Corporation előzetes írásbeli engedélye nélkül. Nincs feltételezve szabadalmi kötelem az itt lévő információ használatát illetően. Miközben minden óvintézkedést megtettek e könyv előkészítésében, a Seiko Epson Corporation nem vállal felelősséget a hibákért és hiányosságokért. Az itt lévő információ használatából eredő károkért sem vállalunk semmilyen felelősséget.

Sem a Seiko Epson Corporation, sem pedig a leányvállalatai nem vonhatók felelősségre jelen termék vásárlójával vagy harmadik féllel szemben a vásárló vagy harmadik fél által a következők miatt elszenvedett károkért, veszteségekért vagy kiadásokért: baleset, a termék helytelen használata vagy jogosulatlan módosítása, javítása, illetve megváltoztatása, valamint (kivéve USA) a Seiko Epson Corporation használati és karbantartási utasításai szigorú betartásának elmulasztása.

A Seiko Epson Corporation nem vonható felelősségre az eredeti Epson termékektől vagy a Seiko Epson Corporation által jóváhagyott termékektől eltérő termékek vagy fogyóeszközök használatából eredő problémákért vagy károkért.

Az EPSON a Seiko Epson Corporation vállalat bejegyzett védjegye.

Az Exceed Your Vision a Seiko Epson Corporation vállalat védjegye vagy bejegyzett védjegye.

Minden más védjegy tulajdonosaik tulajdonát képezi; azokat csak az azonosítás érdekében használtuk. Fenntartjuk a jogot, hogy a termék adatait külön értesítés nélkül módosíthassuk.

**MEGJEGYZÉS:** Jelen kézikönyv tartalma értesítés nélkül megváltoztatható.

© Seiko Epson Corporation 2013-2016. Minden jog fenntartva.

# Fontos biztonsági információ

Ez a szakasz fontos információt mutat be a termék biztonságos és hatékony használatának biztosítására. Olvassa el gondosan ezt a szakaszt, és tárolja hozzáférhető helyen.

## Kulcs a jelölésekhez

A kézikönyvben lévő jelölések fontosságuk szintje szerint vannak azonosítva az alábbiak szerint. Gondosan olvassa el a következőket a termék kezelése előtt.

⚠ ***VIGYÁZAT:***
*A figyelmeztetéseket gondosan be kell tartani a komoly testi sérülések elkerülésére.*

⚠ ***FIGYELEM:***
*Ezeket a figyelmeztetéseket azért kell betartani, hogy elkerülje önmaga vagy a készülék kisebb sérüléseit vagy az adatvesztést.*

✎ ***Megjegyzés:***
*A megjegyzések fontos információt és hasznos tippeket tartalmaznak készüléke működtetéséhez.*

## Óvintézkedések

⚠ ***VIGYÁZAT:***

*Azonnal kapcsolja ki a készüléket, ha az füstöt, furcsa szagot vagy szokatlan zajt hoz létre. A további használat tüzet vagy áramütést okozhat. Azonnal válassza lei a készüléket, és tanácsért lépjen kapcsolatba a Seiko Epson szervizközponttal.*

*Soha ne kísérelje meg saját maga javítani ezt a terméket. A nem megfelelő javítási munka veszélyes lehet.*

*Soha ne szerelje szét, illetve ne módosítsa ezt a terméket. A termékbe való szakszerűtlen beavatkozás sérülést, tüzet vagy áramütést okozhat.*

*Az előírt hálózati adaptert használja. Nem megfelelő tápforráshoz történő csatlakoztatás esetén tűz keletkezhet.*

*Soha ne csatlakoztassa és ne húzza ki a tápdugót nedves kézzel. Ez súlyos áramütést okozhat.*

*Ne tegyen több terhelést a tápcsatlakozóra (fali csatlakozóra). Mindig közvetlenül egy szabványos hálózati csatlakozó aljzatról biztosítsa a tápellátást. A csatlakozóaljzat túlterhelése tüzet okozhat.*

*Győződjön meg róla, hogy a tápkábel megfelel a vonatkozó biztonsági szabványoknak, és tartalmaz táprendszeri földelőkapcsot (PE kapcsot). Különben áramütés történhet.*

*Óvatosan kezelje s kábeleket. Nem megfelelő kezelés tüzet vagy áramütést okozhat.*

- *Ne használja a kábeleket, ha azok sérültek.*
- *Ne módosítsa, illetve ne kísérelje meg javítani a kábeleket.*
- *Ne helyezzen semmilyen tárgyat a kábelek tetejére.*
- *Kerülje a kábelek túlzott meghajlítását, csavarását és húzását.*
- *Ne helyezzen el kábeleket fűtőberendezés közelében.*
- *Csatlakoztatás előtt ellenőrizze, hogy a dugó tiszta.*
- *Ellenőrizze, hogy a hálózati csatlakozó aljzat tiszta, mielőtt csatlakoztatja a tápcsatlakozót.*
- *Ügyeljen arra, hogy teljesen bedugja az érintkezővillákat és a tápcsatlakozót.*

*Csak a mellékelt tápkábelt használja. Ne használja a mellékelt tápkábelt a megadottól eltérő eszközzel. Ez tüzet vagy áramütést okozhat.*

*Soha ne ragassza össze a hálózati csatlakozó aljzatot és a tápkábelt.*

*Rendszeresen távolítsa el a tápdugót a csatlakozó aljzatból, és tisztítsa meg az érintkezővillák alapját és a villák között. Ha a tápdugót hosszú ideig az aljzatban hagyja, por gyűlhet össze a villák alapján, ami rövidzárlatot és tüzet okozhat. Rendszeresen ellenőrizze, hogy a dugó és a hálózati csatlakozó aljzat nem nedves, nem vizes.*

*Ne engedje, hogy idegen anyag beleessen a készülékbe. Idegen tárgyak bejutása tüzet okozhat.*

*Ha víz vagy más folyadék cseppen a készülékbe, azonnal húzza ki a tápkábelt, és tanácsért lépjen kapcsolatba a kereskedőjével vagy egy Seiko Epson szervizközponttal. A további használat tüzet okozhat.*

*Ne használjon a termékben vagy körülötte éghető gázt tartalmazó aeroszolos szóróeszközt. Ez tüzet okozhat.*

*Ne csatlakoztasson telefonvonalat a fiók kilökős csatlakozó aljzatába, különben a nyomtató és a telefonvonal megsérülhet.*

⚠ ***FIGYELEM:***

*Ne csatlakoztasson kábelt az ebben a kézikönyvben említettektől eltérő módon. Eltérő csatlakoztatások készülékkárosodást és égést okozhatnak.*

*Ügyeljen arra, hogy a készüléket erős, stabil, vízszintes felületre állítsa. A termék eltörhet vagy sérülést okozhat, ha leesik.*

*Ne használja magas nedvességtartalomnak vagy porszintnek kitett helyeken. Túlzott nedvességtartalom és por készüléksérülést vagy tüzet okozhat.*

*Ne helyezzen nehéz tárgyakat a termék tetejére. Soha ne álljon, illetve ne hajoljon a termékre. A termék leeshet vagy összecsukolhat, törést vagy lehetséges sérülést okozva.*

*Vigyázzon, hogy ne sértse meg ujjait a kézi vágón*

- *Amikor eltávolítja a nyomtatott papírt*
- *Amikor más műveleteket végez, például papírtekercs betöltése/cseréje*

*A biztonság biztosítására válassza le a terméket, mielőtt azt huzamos időtartamra magára hagyja.*

## Figyelmeztető címkék

A terméken lévő figyelmeztető címkék a következő óvórendszabályokat jelzik.

⚠ ***FIGYELEM:***

*Ne érintse meg a hőfejet, mert az nagyon forró lehet nyomtatás után.*

## A használat korlátozása

Ha ezt a terméket nagy megbízhatóságot/biztonságot igénylő alkalmazásokhoz használják – például repülés, vasút, hajózás, gépjármű stb., katasztrófa-elhárító eszközök, különféle biztonsági eszközök vagy funkcionális/precíziós eszközök stb. – akkor meg kell fontolnia, hogy hibabiztos és redundáns eszközöket vegyen igénybe a biztonság fenntartásához és a teljes rendszermegbízhatósághoz. Mivel ezt a terméket nem rendkívül nagy megbízhatóságot / biztonságot igénylő alkalmazásokban való használatra tervezték – mint pl. űrberendezés, fő kommunikációs berendezés, nukleáris energiaszabályozó berendezés vagy közvetlen orvosi ellátással kapcsolatos orvosi berendezés stb. –, kérjük teljes kiértékelés után döntsön ennek a terméknek az alkalmasságáról.

## Illesztőprogramok, segédprogramok és kézikönyvek letöltése

Az illesztőprogramok, segédprogramok és kézikönyvek legújabb verziói a következő URL-ek egyikéről tölthetők le.

Észak-Amerikában lévő vevőknél menjen a következő webhelyre:
http://www.epsonexpert.com/

Más országban lévő vevőknél menjen a következő webhelyre:
https://download.epson-biz.com/?service=pos

## Kicsomagolás

A következő tételek vannak benne a szokásos nyomtatócsomagban.
Ha bármely tétel sérült, lépjen kapcsolatba a kereskedőjével.

***Megjegyzés:***

*A szaggatott vonallal jelölt négyzetben található tartozékok modelltől függően külön kaphatók.*

*A tartozékok alakja típustól és területtől függően változik.*

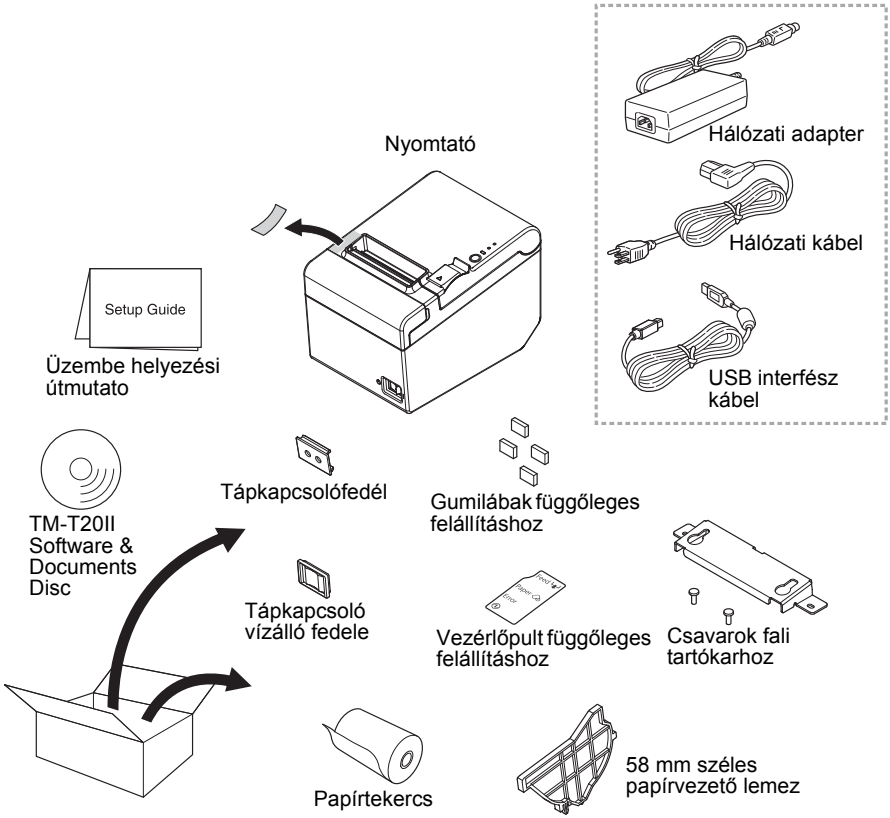

## Alkatrésznevek

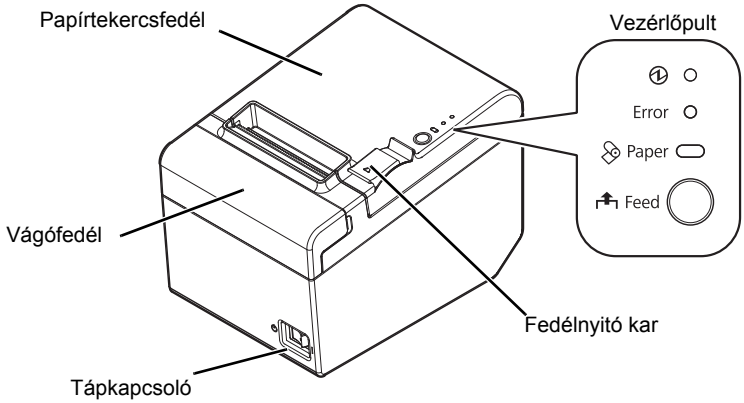


## Vezérlőpult

### ⏻ (Tápellátás) LED

Ez a LED világít, amikor a nyomtató be van kapcsolva.

### Error LED

Ez hibát jelez.

### Paper LED

Világítása papírkifogyást jelez. Villogás készenlétet jelez.

### Feed gomb

Ez a gomb adagolja a papírt.

## A kábelek csatlakoztatása

⚠ ***VIGYÁZAT:***

*Kizárólag az előírt hálózati adaptert használja [AC Adapter, C1 (Modell: M235B)].*

⚠ ***FIGYELEM:***

*Soros interfészhez használjon null modem kábelt.*

*USB interfészhez ne kapcsolja be a nyomtatót, mielőtt telepíti a nyomtató-illesztőprogramot.*

*Ethernet (10Base-T/100Base-TX) interfész használatához ne csatlakoztasson telefonvonalat vagy kilökős csatlakozókábelt az Ethernet csatlakozóhoz.*

*Ne csatlakoztassa olyan elektromos csatlakozó aljzatokhoz, amelyek közel vannak feszültségingadozásokat vagy elektromos zajt előállító eszközökhöz. Különösen nagy villanymotorokat használó eszközöktől tartson távolságot.*

*Soha ne kísérelje meg feszíteni a kábeleket csatlakozás lehetővé tételéhez. A tápkábelnek használat közben mindig lazának kell lennie.*

1. Győződjön meg róla, hogy a nyomtató ki van kapcsolva.
2. Csatlakoztassa az interfészkábelt a nyomtatóhoz.
   Az egyes csatlakozók alakjával kapcsolatban lásd az alábbi illusztrációt. (A szerelt interfészek nyomtatótípus szerint változnak.)

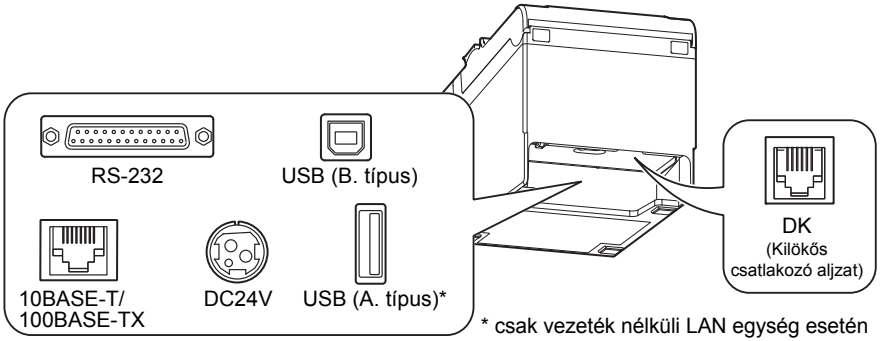

✎ ***Megjegyzés:***
*az USB kábel csatlakoztatásakor rögzítse az USB kábelt az alábbi ábrán látható hurokkal, hogy a kábel ki ne jöhessen.*

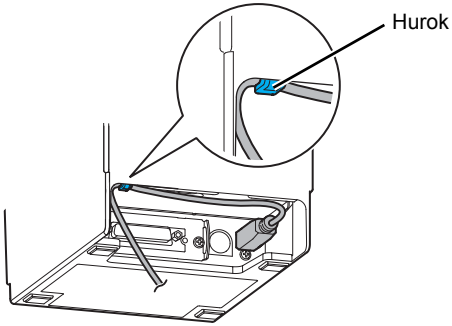


3. Csatlakoztassa az interfészkábelt a számítógéphez.
4. Csatlakoztassa a hálózati kábelt a hálózati adapterhez.
5. Csatlakoztassa a hálózati adapter DC kábelét a nyomtató elektromos csatlakozójához.

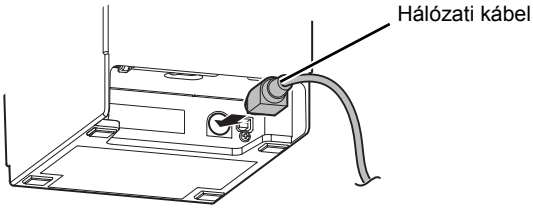


6. Illessze be a hálózati kábel dugóját egy hálózati aljzatba.

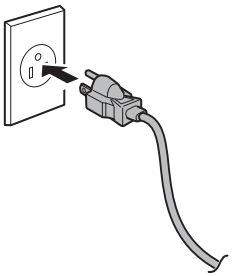

## A nyomtató telepítése

Felállíthatja a nyomtatót vízszintesen sík felületre (felül lévő papírkimenettel) vagy függőlegesen (elöl lévő papírkimenettel). Ezenkívül falra is felfüggeszthető a mellékelt tartozékok segítségével.

⚠ ***FIGYELEM:***

*Tegyen intézkedéseket, hogy megakadályozza a nyomtatónak vágás és fiókhasználat közbeni rezgés általi mozgását. Rögzítő szalag kiegészítésként van biztosítva.*

## A nyomtató függőleges felállítása

A nyomtató függőleges felállításakor ügyeljen arra, hogy a függőleges felállításhoz való mellékelt vezérlőpultcímkét erősítse fel a papírtekercsfedélre, és tegyen fel 4 gumilábat a nyomtatóházban lévő téglalap alakú bemélyedésekbe, ahogy az alábbi ábrán látható.

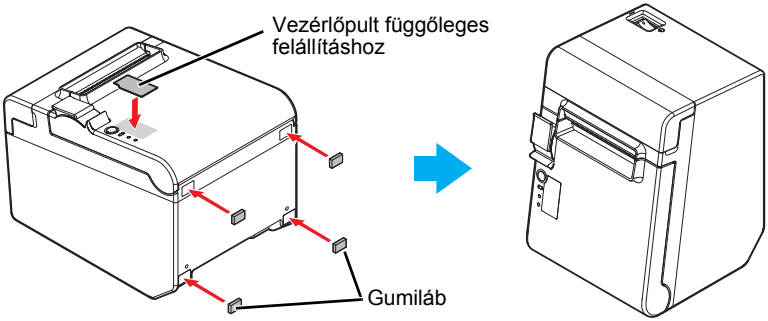


✎ ***Megjegyzés:***

*A mellékelt fali tartókar segítségével felállíthatja a nyomtatót úgy, hogy a papírtekercsfedél a szerelési felületre merőleges legyen.*

1. *Erősítse fel a függőleges felállításhoz való vezérlőpultcímkét a papírtekercsfedélre.*
2. *Helyezze fel a tartókart a nyomtatóra, és rögzítse a 2 mellékelt csavar segítségével.*
3. *Erősítsen fel 2 gumilábat a nyomtatóházban lévő téglalap alakú mélyedésekbe, valamint 2 gumilábat a rajzolt vonalon belül a tartókarra.*

4. *Helyezze el a nyomtatót a fali tartókaroldallal lefelé.*

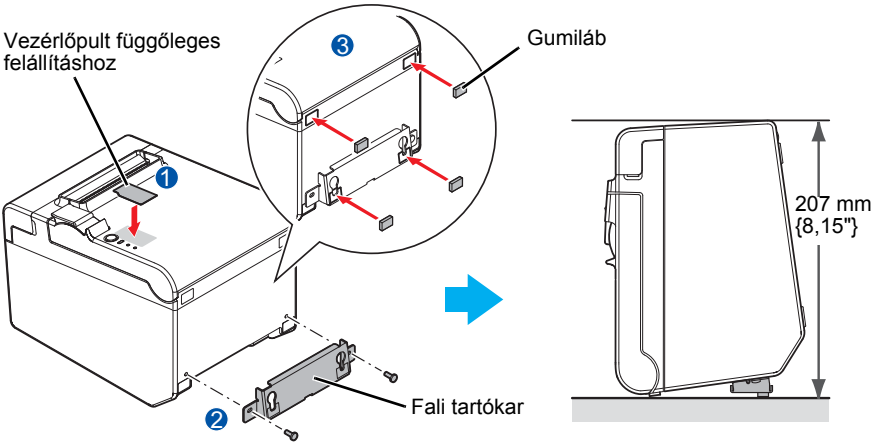


## A nyomtató falra függesztése

A nyomtató falra függesztéséhez kövesse az alábbi lépéseket.

⚠ ***FIGYELEM:***

*A nyomtató stabil rögzítéséhez helyezze fel a tartókart fából, betonból vagy fémből készített falra. A fal vastagsága 10 mm {0,4"} vagy több kell legyen.*

*Feltétlenül fémcsavarokat használjon.*

*A csavaroknak a fali oldalon legalább 150 N (15,3 kgf) húzószilárdsággal kell rendelkezniük.*

1. Helyezzen fel 2 csavart (csavarátmérő: 4 mm {0,16"}, fejátmérő: 7 - 9 mm {0,28 - 0,35"}) a falba 80 mm {3,15"} közzel. Biztosítsa, hogy a csavartest hossza a falban 10 mm {0,39"} vagy több legyen, a falon kívüli hossz pedig 3 - 4 mm {0,12 - 0,16"}.

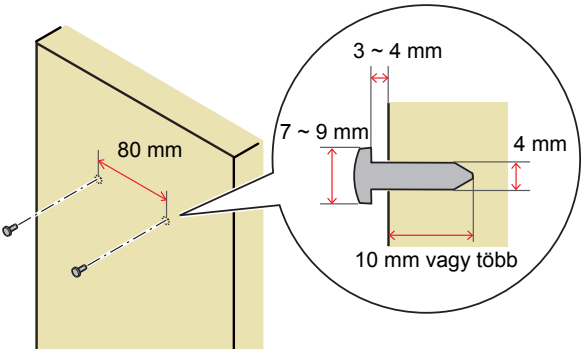


2. Távolítsa el a behelyezett 2 csavart a nyomtatóból, ahogy az alábbi ábrán látható.

3. Helyezze fel a tartókart a nyomtatóra, és rögzítse a 2. lépésben eltávolított csavarok segítségével.

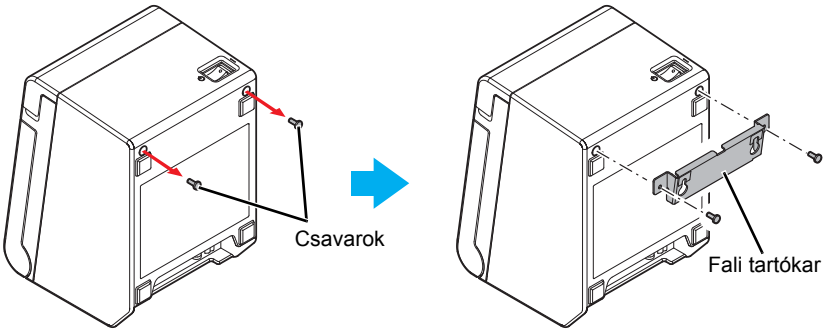


4. Igazítsa a fali tartókarban lévő lyukakat a falon lévő csavarokkal egy vonalba, és akassza be biztonságosan.

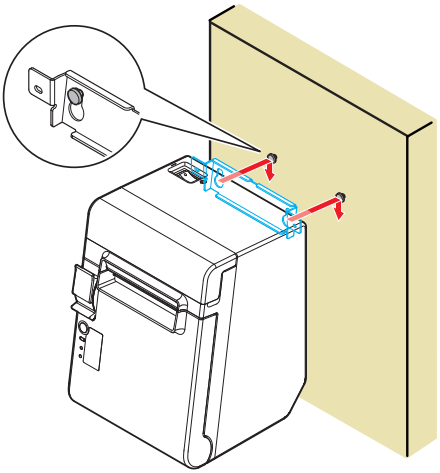

## Papírtekercs behelyezése

Kövesse az alábbi lépéseket a papírtekercs felhelyezéséhez.

1. Használja a fedélnyitás kart a papírtekercsfedél kinyitásához.

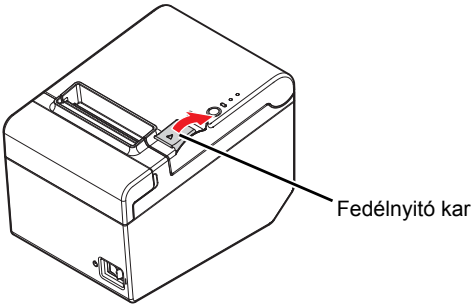


2. Távolítsa el a használt papírtekercs magját, ha van, és helyezze be a papírtekercset. A papír helyes iránya az alábbi illusztráción látható.

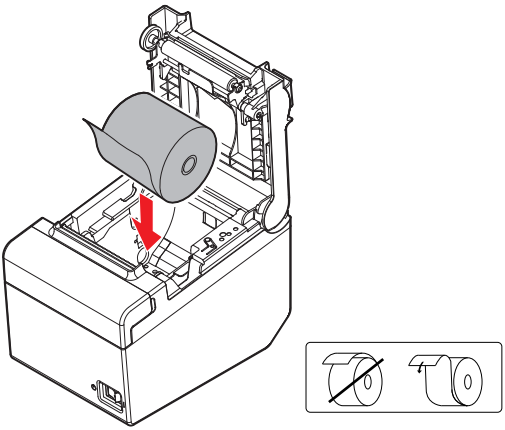

3. Húzzon ki valamennyi papírt, és csukja be a papírfedelet.
   Amikor a nyomtató tápellátása be van kapcsolva, a papírtekercs automatikusan vágásra kerül.

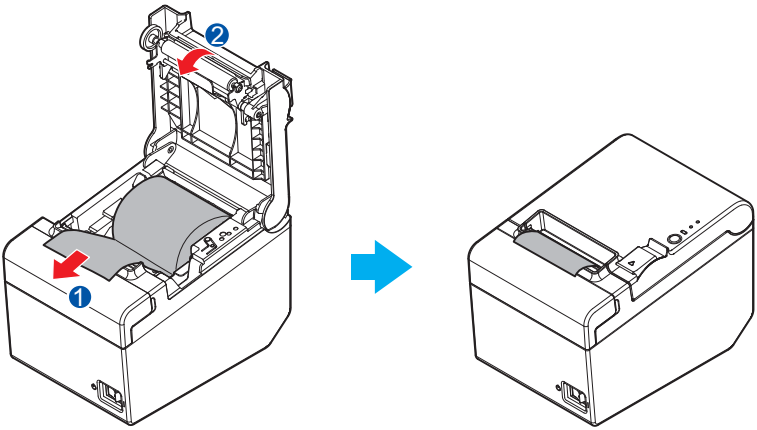

## A papírszélesség megváltoztatása

Megváltoztathatja a papírszélességet 80-ról 58 mm-re, ha behelyezi a mellékelt 58 mm széles papírvezető lemezt. Kövesse az alábbi lépéseket a papírszélesség megváltoztatásához.

⚠ ***FIGYELEM:***

*Ha egyszer megváltoztatja a papírszélességet 80-ról 58 mm-re, nem tudja visszaváltoztatni 80 mm-re.*

*A papírszélesség változtatásakor ügyeljen arra, hogy a TM-T20II-hoz való segédprogramszoftverrel végezze el a papírszélesség beállítását.*

1. Nyissa ki a papírtekercsfedelet.
2. Igazítsa az 58 mm széles papírvezető lemezen lévő 3 nyúlványt a nyomtatóban lévő téglalap alakú lyukakkal egy vonalba, és nyomja lefelé.

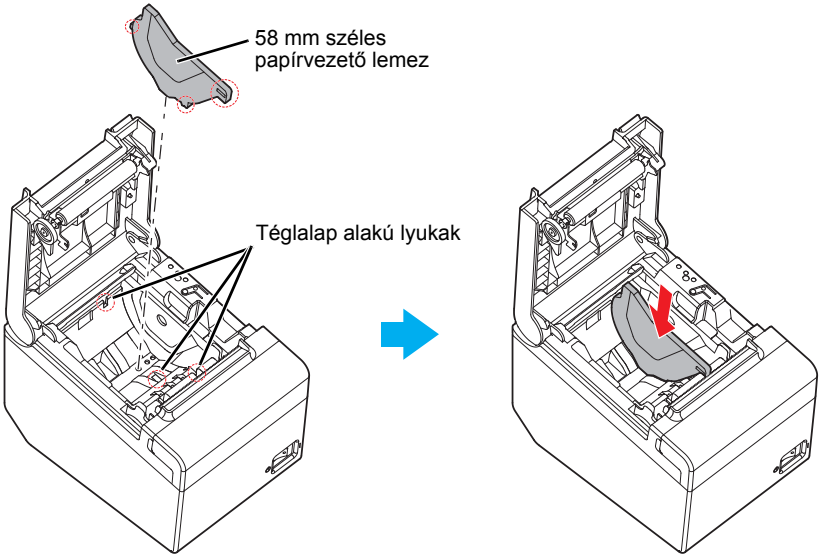


3. Helyezze fel a papírtekercset.
4. Csukja be a papírtekercsfedelet.

## Fedél felhelyezése a tápkapcsolóra

A mellékelt tápkapcsolófedél biztosítja, hogy a tápkapcsolót ne nyomják meg véletlenül.

Be- és kikapcsolhatja a tápkapcsolót egy hegyes tárgynak a tápkapcsolófedélben lévő lyukaiba való beillesztésével. A fedél levételéhez használjon élesített tárgyat is.

Vízálló fedél is van mellékelve a tápkapcsolóhoz.

A fedelek használatához helyezze fel azokat az alábbi ábra szerint.

⚠ ***VIGYÁZAT:***

*Ha felhelyezett tápkapcsolófedélnél baleset történik, azonnal húzza ki a tápkábelt. További használat áramütést okozhat.*

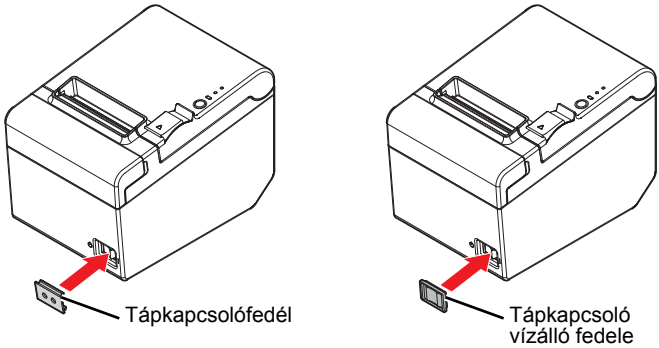


## Hibaelhárítás

**Nem ég lámpa a vezérlőpulton**

Ellenőrizze, hogy a tápkábel helyesen van-e csatlakoztatva a nyomtatóhoz és az aljzathoz.

**Error LED világít, nincs nyomtatás**

- ❏ Ellenőrizze, hogy a papírtekercsfedél zárva van-e. Ha nyitva van, csukja be.
- ❏ Ha a Paper LED **világít**, ellenőrizze, hogy a papírtekercs megfelelően van-e behelyezve, és maradt-e tekercspapír.

**Error LED villog, nincs nyomtatás**

- ❏ Ellenőrizze, hogy nem gyűrődött-e be a papír. Ha begyűrődött papír, távolítsa el a begyűrt papírt az alábbi leírás alapján, és helyezze be megfelelően a papírtekercset.
- ❏ A nyomtatás leáll, ha a fej túlmelegszik, és automatikusan folytatódik, amikor lehűl.
- ❏ Más esetekre kapcsolja ki a nyomtatót, és 10 másodperc múlva kapcsolja vissza.

## Papírbegyűrődés előfordulásakor

Papírbegyűrődés előfordulásakor sose húzza ki erőszakkal a papírt. Nyissa ki a papírtekercsfedelet, és távolítsa el a begyűrődött papírt.

***FIGYELEM:***

*Ne érintse meg a hőfejet, mert az nagyon forró lehet nyomtatás után.*

Ha a papírtekercsfedél nincs nyitva, kövesse az alábbi lépéseket.

1. Kapcsolja ki a nyomtatót.
2. Helyezze az ujjait a vágófedél két oldalán lévő mélyedésekbe, és csúsztassa azt az alábbi ábrán lévő nyíl felé az eltávolításához.

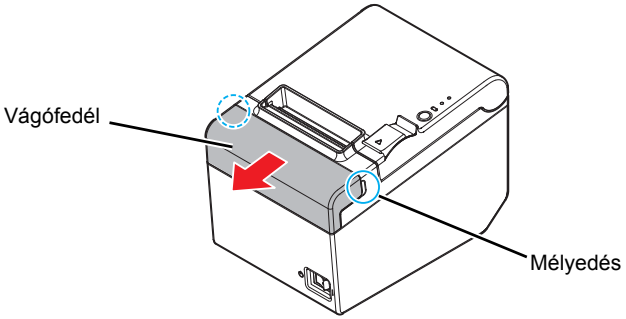


3. Forgassa el a gombot, amíg egy háromszöget nem lát a nyílásban. Ez visszaviszi a vágóélt normál állásba. Lásd a vágófedél hátulján lévő használati utasítást.

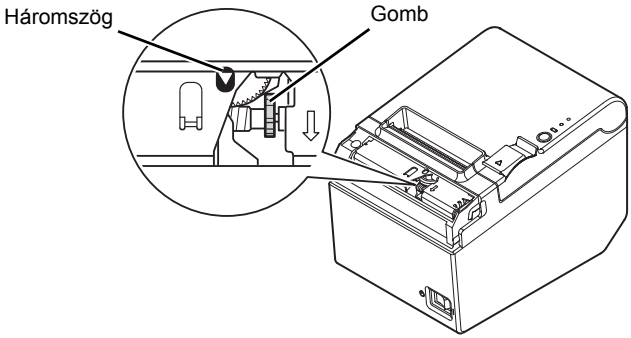


4. Helyezze fel a vágófedelet.
5. Nyissa ki a papírtekercsfedelet, és távolítsa el a begyűrődött papírt.

# Tisztítás

## A nyomtatóház tisztítása

Feltétlenül kapcsolja ki a nyomtatót, és törölje le a nyomtatóházról a szennyeződést száraz vagy nedves ronggyal.

⚠ ***FIGYELEM:***

*Soha ne tisztítsa a terméket alkohollal, benzinnel, hígítóval vagy egyéb ilyen oldószerrel. Ezek sérthetik vagy eltörhetik a műanyagból vagy gumiból készült alkatrészeket.*

## A hőfej tisztítása

⚠ ***FIGYELEM:***

*Nyomtatás után a hőfej nagyon forró lehet. Ügyeljen arra, hogy ne érintse meg, és hagyja kihűlni, mielőtt tisztítja.*

*Ne sértse meg a hőfejet ujjal vagy kemény tárggyal való érintéssel.*

Kapcsolja ki a nyomtatót, nyissa ki a papírtekercsfedelet, és tisztítsa meg a hőfej hőelemeit alkoholos oldattal (ethanol vagy IPA) nedvesített pamutronggyal.

Az Epson ajánlja a hőfej rendszeres (általában 3 havonkénti) tisztítását, hogy fenntartsa a receptnyomtatási minőséget.

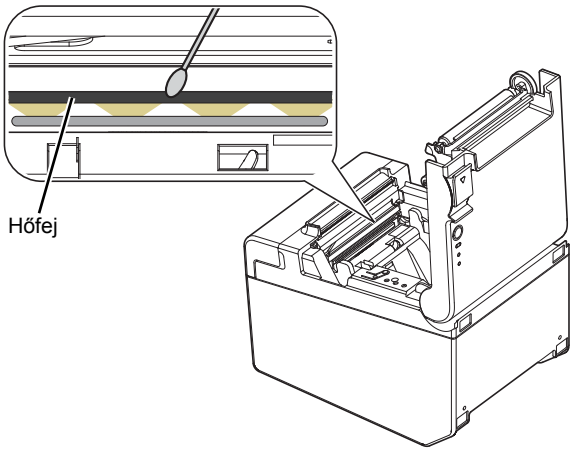

# Műszaki adatok

| | | 80 mm papírszélesség | 58 mm papírszélesség* |
|---|---|---|---|
| **Nyomtatási módszer** | | Termikus sornyomtatás | |
| **Nyomtatási sebesség** | | 200 mm/s {7.87"/s} max.; 53.3 lps (3.75 mm {0.15"} feed)<br>Ladder vonalkód és 2D jel: 100 mm/s {3.93"/s} | |
| | | A fenti sebességértékek közelítők.<br>Az értékek arra vonatkoznak, amikor a nyomtató “Normál” sűrűséggel 25°C {77°F} mellett nyomtat.<br>A sebesség automatikusan szabályozva van a ráadott feszültségtől és a fejhőmérséklettől függően. | |
| **Papírtekercs (egyrétegű)** | **Szélesség** | 79,5 mm ± 0,5 mm {3,13" ± 0,02"} | 57,5 mm ± 0,5 mm {2,26" ± 0,02"} |
| | **Átmérő** | Maximális külső átmérő: 83 mm {3,27"} | |
| | **Orsó** | Orsóátmérő: Belül: 12 mm {0,47"}; Kívül: 18 mm {0,71"} | |
| **Hőpapír típusa** | | NTP080-80 | NTP058-80 |
| **Interfész** | | Soros: RS-232<br>Ethernet: 10BASE-T/100BASE-TX<br>USB (B. típus): Kompatibilitás: USB 2.0<br>Kommunikációs sebesség: Teljes sebesség (12 Mbps)<br>USB (A. típus): csak vezeték nélküli LAN egység esetén | |
| **Áramfogyasztás (24 V-nál)** | | 1,5 A | |
| **Hőmérséklet** | | Üzemi: 5 - 45°C {41 - 113°F}<br>Tárolási: –10 - 50°C {14 - 122°F}, kivéve a papírt | |
| **Nedvességtartalom** | | Üzemi: 10 - 90% relatív páratartalom<br>Tárolási: 10 - 90% relatív páratartalom, kivéve a papírt | |
| **Befoglaló méretek** | | 140 × 199 × 146 mm {5.75 × 5.51 × 7.83"} (Mé × Ma × Sz) | |
| **Súly (tömeg)** | | Kb. 1,7 kg {3,74 font} | |

lps: sor per másodperc dpi: pont per 25,4 mm (pont per coll)

*: Az értékek a papírszélességnek az 58 mm széles papírvezető lemez behelyezésével 58 mm-re való módosítására és a papírszélesség-beállításnak a TM-T20II-hoz való segédprogramszoftverrel történő elvégzésére vonatkoznak.
Az 58-mm széles papírvezető lemez behelyezéséhez lásd “A papírszélesség megváltoztatása” oldalon 14.

# WEEE (Waste Electrical and Electronic Equipment) Directive

This information only applies to customers in the European Union, according to Directive 2012/19/EU OF THE EUROPEAN PARLIAMENT AND OF THE COUNCIL OF 04 July 2012 on waste electrical and electronic equipment (WEEE) and legislation transposing and implementing it into various national legal systems, and to customers in countries in Europe, Middle East and Africa (EMEA) where they have implemented equivalent regulations.

For other countries, please contact your local government to investigate the possibility of recycling your product.

## English

The crossed out wheeled bin label that can be found on your product indicates that this product should not be disposed of via the normal household waste stream. To prevent possible harm to the environment or human health please separate this product from other waste streams to ensure that it can be recycled in an environmentally sound manner. For more details on available collection facilities please contact your local government office or the retailer where you purchased this product.

## Deutsch

Der Aufkleber mit durchgekreuzter Mülltonne an diesem Produkt weist darauf hin, dass dieses Produkt nicht im normalen Hausmüll entsorgt werden darf. Zur Vermeidung einer möglichen Beeinträchtigung der Umwelt oder der menschlichen Gesundheit und um zu gewährleisten, dass es in einer umweltverträglichen Weise recycelt wird, darf dieses Produkt nicht in den Hausmüll gegeben werden. Informationen zu Entsorgungseinrichtungen erhalten Sie bei der zuständigen Behörde oder dem Geschäft, in dem Sie dieses Produkt erworben haben.

## Français

L'étiquette apposée sur ce produit et représentant une poubelle barrée indique que le produit ne peut être mis au rebut avec les déchets domestiques normaux. Afin d'éviter d'éventuels dommages au niveau de l'environnement ou sur la santé, veuillez séparer ce produit des autres déchets de manière à garantir qu'il soit recyclé de manière sûre au niveau environnemental. Pour plus de détails sur les sites de collecte existants, veuillez contacter l'administration locale ou le détaillant auprès duquel vous avez acheté ce produit.

## Italiano

L'etichetta con il contenitore barrato applicata sull'imballo indica che il prodotto non deve essere smaltito tramite la procedura normale di smaltimento dei rifiuti domestici. Per evitare eventuali danni all'ambiente e alla salute umana, separare questo prodotto da altri rifiuti domestici in modo che possa essere riciclato in base alle procedure di rispetto dell'ambiente. Per maggiori dettagli sulle strutture di raccolta disponibili, contattare l'ufficio competente del proprio comune o il rivenditore del prodotto.

## Español

La etiqueta de un contenedor tachado que hallará en su producto indica que este producto no se puede tirar con la basura doméstica normal. Para impedir posibles daños medioambientales o para la salud, separe este producto de otros canales de desecho para garantizar que se recicle de una forma segura para el medio ambiente. Para más información sobre las instalaciones de recolección disponibles, diríjase a las autoridades locales o al punto de venta donde adquirió este producto.

## Português

A etiqueta com o símbolo de um contentor de lixo traçado com uma cruz que aparece no produto indica que este produto não deve ser deitado fora juntamente com o lixo doméstico. Para evitar possíveis danos no ambiente ou na saúde pública, por favor separe este produto de outros lixos; desta forma, terá a certeza de que pode ser reciclado através de métodos não prejudiciais ao ambiente. Para obter mais informações sobre os locais de recolha de lixo disponíveis, contacte a sua junta de freguesia, câmara municipal ou localonde comprou este produto.

## Nederlands

Op uw product is een label van een rolcontainer met een kruis erdoor aangebracht. Dit label wil zeggen dat dit product niet bij het normale huishoudelijk afval mag worden ingezameld. Om eventuele schade aan het milieu of de gezondheid van de mens te voorkomen moet dit product gescheiden van al het ander afval worden ingezameld, zodat het op een verantwoorde wijze kan worden verwerkt. Voor meer informatie over uw lokale afvalinzameling wendt u zich tot uw gemeente of de leverancier bij wie u dit product hebt gekocht.

## Dansk

Etiketten med et kryds over skraldespanden på hjul, der sidder på produktet, angiver, at dette produkt ikke må bortskaffes sammen med almindeligt husholdningsaffald. For at beskytte miljø og helbred skal dette produkt bortskaffes separat, så det kan genbruges på en måde, der er god for miljøet. Kontakt de lokale myndigheder eller den forhandler, hos hvem du har købt produktet, vedrørende steder, hvor du kan aflevere produktet.

## Suomi

Laite on merkitty jäteastia-symbolilla, jonka yli on vedetty rasti. Tämä tarkoittaa, ettei laitetta saa hävittää normaalin talousjätteen mukana. Älä hävitä laitetta normaalin jätteen seassa vaan varmista, että laite kierrätetään ympäristöystävällisellä tavalla, jottei ympäristölle tai ihmisille aiheudu vahinkoa. Lisätietoja kierrätyksestä ja keräyspisteistä saa ottamalla yhteyttä paikallisiin viranomaisiin tai jälleenmyyjään, jolta laite ostettiin.

## Svenska

Symbolen med en överkorsad soptunna innebär att denna produkt inte får kastas i vanligt hushållsavfall. För att skydda miljön ska denna produkt inte kastas tillsammans med vanligt hushållsavfall utan lämnas för återvinning på tillbörligt sätt. För mer information om uppsamlingsplatser kontakta din lokala myndighet eller den återförsäljare där du har köpt produkten.

## Norsk

Det er krysset over merket av beholderen på hjul som vises på produktet, som angir at dette produktet ikke skal kastes sammen med vanlig husholdningsavfall. Hold dette produktet atskilt fra annet avfall slik at det kan resirkuleres på en miljømessig forsvarlig måte og dermed forhindre eventuell skade på miljø eller helse. Hvis du vil ha mer informasjon om hvor produktet kan leveres inn, kontakter du kommunale myndigheter eller forhandleren der du kjøpte dette produktet.

## Česky

Štítek s přeškrtnutým odpadkovým košem na kolečkách, který lze nalézt na výrobku, označuje, že tento product se nemá likvidovat s běžným domovním odpadem. V zájmu ochrany životního prostředí a lidského zdraví zlikvidujte tento výrobek jako tříděný odpad, který se recykluje způsobem šetrným k životnímu prostředí. Podrobnější informace o sběrných dvorech pro tříděný odpad získáte na obecním úřadě nebo u prodejce, u kterého jste příslušný výrobek zakoupili.

## Magyar

A terméken található, áthúzott szemetest ábrázoló címke azt jelzi, hogy ezt a terméket nem szabad a rendes háztartási szeméttel együtt kidobni. Az esetleges környezeti- vagy egészségkárosodást megelőzendő, kérjük, hogy ezt a terméket a többi szeméttől elkülönítve helyezze el, és biztosítsa, hogy azt környezetbarát módon újrahasznosítsák. A rendelkezésére álló begyűjtő létesítményekről kérjük tájékozódjon a megfelelő helyi állami szerveknél vagy a viszonteladónál, ahol a terméket vásárolta.

## Polski

Symbol przekreślonego kosza znajdujący się na produkcie oznacza, że nie może on być utylizowany razem z normalnymi odpadami z gospodarstwa domowego. Aby zapobiec potencjalnemu zagrożeniu dla środowiska lub zdrowia ludzkiego, produkt ten należy odseparować od reszty odpadów z gospodarstwa domowego i utylizować w ekologicznie właściwy sposób. Szczegółowe informacje na temat punktów zbiórki odpadów można uzyskać w lokalnych urzędach lub u sprzedawcy danego produktu.

## Slovensky

Štítok s preškrtnutým odpadkovým košom na kolieskach, ktorý je možné nájsť na výrobku, označuje, že tento product sa nemá likvidovať s bežným komunálnym odpadom. V záujme ochrany životného prostredia a ľudského zdravia zlikvidujte tento výrobok ako triedený odpad, ktorý sa recykluje spôsobom šetrným k životnému prostrediu. Podrobnejšie informácie o zberných dvoroch pre triedený odpad získate na obecnom úrade alebo u predajcu, u ktorého ste príslušný výrobok zakúpili.

## Slovenski

Prečrtan koš za smeti na etiketi, katero lahko najdete na vašem izdelku, pomeni, da tega izdelka ne smete odvreči podobno kot vse ostale smeti. Da bi preprečili morebitne škodljive vplive na okolje ali zdravje, ločite izdelek od vseh ostalih in poskrbite, da bo recikliran na okolju prijazen način. Natančne informacije o tem, kje se nahajajo primerna odlagališča, pridobite v vašem krajevnem uradu ali pri prodajalcu.

## Eesti

Teie tootele kleebitud tähis, mis kujutab ratastega prügikonteinerit, millele on rist peale tõmmatud, keelab toote kõrvaldamise majapidamisjäätmetega sarnasel viisil. Keskkonnale või inimeste tervisele tekitatava võimaliku kahju vältimiseks eraldage toode teistest jäätmetest, et tagada selle korduvkasutamine keskkonnasäästlikul viisil. Kui soovite saada rohkem teavet võimalike kogumispunktide kohta, võtke ühendust kohaliku omavalituse ametnikuga või teile toote müünud jaemüüjaga.

## Lietuviškai

Užbraukta ratuota šiukšliadėžės etiketė, kurią rasite ant jūsų produkto, reiškia, kad šis produktas neturėtų būti išmestas kartu su įprastinėmis buitinėmis šiukšlėmis. Siekiant išvengti galiamos žalos aplinkai bei žmonių sveikatai, prašome atskirti šį produktą nuo kitų atliekų, ir įsitikinti, kad jis būtų perdirbtas aplinkai nepavojingu būdu. Jei reikia išsamesnės informacijos apie atliekų surinkimo ypatumus, prašome kreiptis į savo vietos valdžios įstaigas arba į mažmeninį pardavėją, iš kurio jūs įsigijote šį produktą.

## Latviski

Marķējums ar pārsvītrotu atkritumu tvertni uz ritenīšiem, kas redzams uz izstrādājuma, norāda, ka šo izstrādājumu nedrīkst likvidēt kopā ar parastajiem sadzīves atkritumiem. Lai novērstu iespējamo kaitējumu videi vai cilvēku veselībai, lūdzu, atdaliet šo izstrādājumu no citiem atkritumiem, tādējādi nodrošinot tā otrreizējo pārstrādi videi drošā veidā. Papildinformācijai par pieejamajām atkritumu savākšanas iespējām, lūdzu, sazinieties ar vietējo pašvaldību vai mazumtirgotāju, no kura jūs iegādājāties šo izstrādājumu.

## Ελληνικά

Η διαγραμμένη ετικέτα του τροχοφόρου κάδου απορριμμάτων που θα βρείτε πάνω στο προϊόν σας υποδεικνύει ότι αυτό το προϊόν δεν πρέπει να απορρίπτεται μέσω του κανονικού δικτύου αποκομιδής οικιακών απορριμμάτων. Για να αποτρέψετε πιθανές επιπτώσεις στο περιβάλλον ή την ατομική υγεία, παρακαλούμε να διαχωρίσετε αυτό το προϊόν από άλλα δίκτυα αποκομιδής ώστε να διασφαλίσετε ότι είναι δυνατή η ανακύκλωσή του με έναν περιβαλλοντικά θεμιτό τρόπο. Για περισσότερες πληροφορίες σχετικά με τις διαθέσιμες δυνατότητες συλλογής απορριμμάτων, παρακαλούμε να επικοινωνήσετε με την τοπική κυβερνητική αρχή ή το κατάστημα λιανικής από όπου αγοράσατε αυτό το προϊόν.

## Türkçe

Ürününüzün üzerinde bulunan çarpı işaretli tekerlekli kutu etiketi, bu ürünün normal ev atık sistemi vasıtasıyla elden çıkarılmaması gerektiğini gösterir. Çevreye ve insan sağlığına zarar vermeyi önlemek için, lütfen bu ürünü çevreye zarar vermeyecek şekilde geri dönüşüme tabi tutulmak üzere diğer atıklardan ayırın. Mevcut toplama tesisleri ile ilgili ayrıntılı bilgi edinmek için, yerel devlet makamlarıyla veya bu ürünü satın aldığınız satıcıyla irtibata geçin.

## Română

Eticheta arătând un coş de gunoi tăiat cu două linii încrucişate, care poate fi găsită pe produs, indică faptul că acesta nu trebuie aruncat la gunoi laolaltă cu gunoiul menajer. Pentru a evita posibila degradare a mediului înconjurător sau a sănătăţii umane, colectaţi separat acest produs de gunoiul menajer pentru a vă asigura că poate fi reciclat într-un mod ecologic. Pentru mai multe detalii privind punctele disponibile de colectare, contactaţi autorităţile locale sau comerciantul de la care aţi achiziţionat acest produs.

## Български

Етикетът, представляващ зачертано кошче за боклук в кръг, който можете да видите върху вашия продукт, означава, че този продукт не трябва да се изхвърля заедно с обикновените домакински отпадъци. За предпазване от евентуални щети върху околната среда или човешкото здраве, моля, отделете този продукт от останалите отпадъци, за да се гарантира, че той ще бъде рециклиран по екологично съобразен начин. За повече информация относно наличните места за събиране на отпадъци, моля, свържете се с местните власти или търговеца, от когото сте закупили този продукт.

## Hrvatski

Oznaka prekrižene kante za otpad koja se nalazi na vašem proizvodu znači da se ovaj proizvod ne smije odlagati u obično kućno smeće. Da bi se spriječili negativni učinci na okoliš ili ljudsko zdravlje odvojite ovaj proizvod od ostalog otpada da bi se osiguralo njegovo recikliranje na ekološki prihvatljiv način. Više pojedinosti o dostupnim reciklažnim dvorištima zatražite u uredu lokalne samouprave ili od prodavača od kojeg ste kupili ovaj proizvod.

## Македонски

Прецртаната ознака во круг за кантата што е прикажана на производот посочува дека овој производ не смее да се фрла со редовниот домашен отпад. За да спречите можни штети за животната средина или по здравјето на луѓето, одвојте го овој производ од другиот домашен отпад за да обезбедите негово рециклирање на начин којшто нема да ѝ наштети на животната средина. Контактирајте со општинската канцеларија или со продавачот каде што го купивте овој производ за повеќе детали околу достапните собирни локации.

## Srpski

Okrugla oznaka sa precrtanom kantom za odlaganje otpada koja se nalazi na proizvodu znači da se ovaj proizvod i priložene baterije ne smeju odlagati u otpad na uobičajen način. Da bi se sprečio štetan uticaj na okolinu ili na zdravlje ljudi, odvojte ovaj proizvod i njegove baterije od ostalog otpada kako bi se oni reciklirali na ekološki prihvatljiv način. Za više detalja o mestima za reciklažu obratite se lokalnoj samoupravi ili prodavcu od koga ste kupili ovaj proizvod.